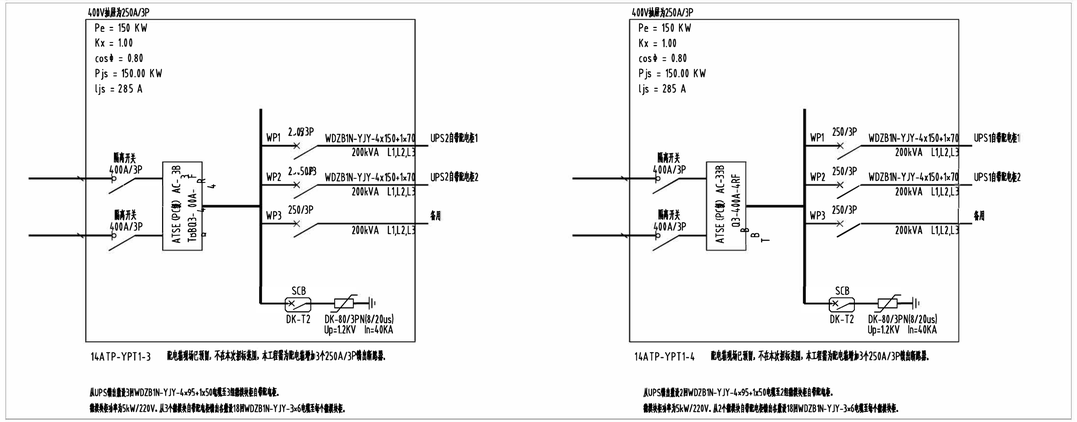

14ATP-YPT1-3 取电盘现场已预留，不在本次招标范围，本工程需为取电盘增加3个250A/3P断路器即可。

从UPS输出盘至2根WDZB1N-YJY-4x95+1x50电缆至3台隔离转换总台带取电柜。

隔离转换单元为5kW/220V，从2个隔离转换总台带取电柜输出各盘至18根WDZB1N-YJY-3x6电缆至每个隔离转换。

14ATP-YPT1-4 取电盘现场已预留，不在本次招标范围，本工程需为取电盘增加3个250A/3P断路器即可。

从UPS输出盘至2根WDZB1N-YJY-4x95+1x50电缆至3台隔离转换总台带取电柜。

隔离转换单元为5kW/220V，从2个隔离转换总台带取电柜输出各盘至18根WDZB1N-YJY-3x6电缆至每个隔离转换。

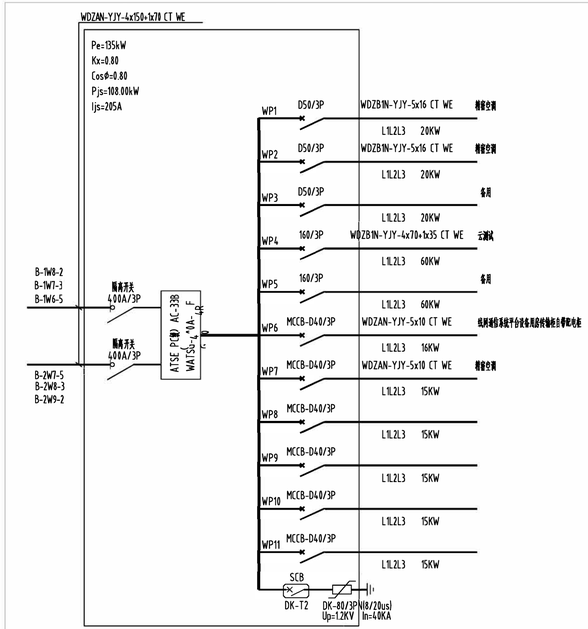

14AT-KT1 取电盘现场已预留，不在本次招标范围，本工程需在该取电盘，增加3个50A/3P断路器即可。

传输单元单元6kW/220V，从自带取电盘至2根WDZB1N-YJY-3x16电缆至转换柜。

云平台单元单元5kW/220V，从UPS输出盘至4根WDZB1N-YJY-3x6电缆至每个云平台盘。

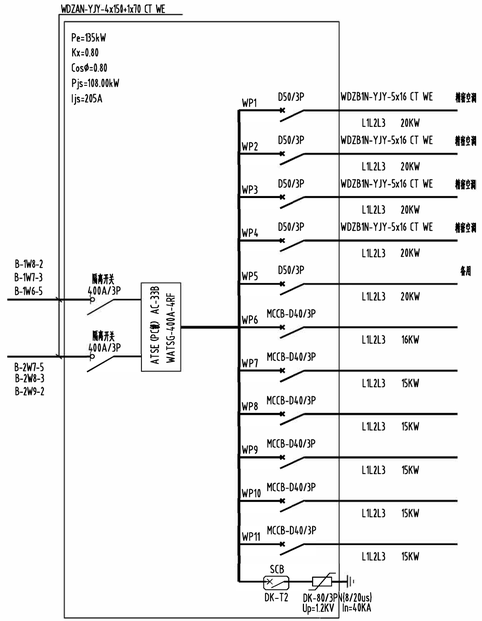

14AT-KT2 取电盘现场已预留，不在本次招标范围，本工程需在该取电盘，增加5个50A/3P断路器即可。

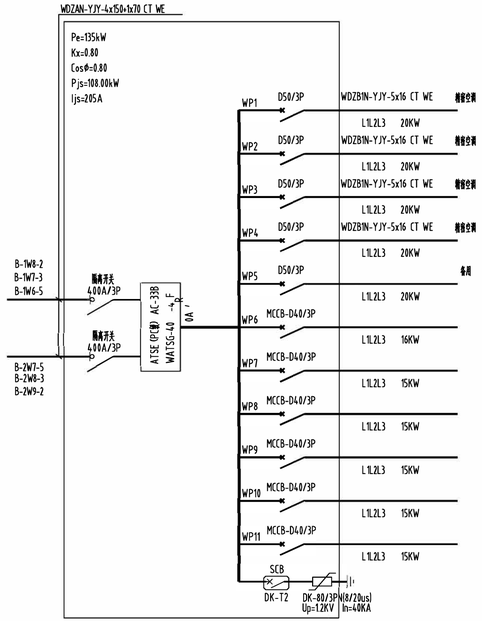

14AT-KT2 取电盘现场已预留，不在本次招标范围，本工程需在该取电盘，增加5个50A/3P断路器即可。

广州地铁设计研究院股份有限公司 长沙轨道交通项目部

本图仅作为施工招标使用，仅为示意，最终施工范围以施工图为准。

总体审定 TOTAL AUTHORIZED		系统审定 SYSTEM AUTHORIZED		工程名称	长沙市轨道交通线网云资源施工安装工程				
建设单位	长沙市轨道交通运营有限公司	项目负责人	熊晓峰	熊晓峰	审定		图名	杜花路第二控制中心 配电系统图三	业务号
总体单位	广州地铁设计研究院股份有限公司	校核	段淇峰	段淇峰	审核	熊晓峰			阶段
设计单位	广州地铁设计研究院股份有限公司	专业负责人	肖振鹏	肖振鹏	设计	肖振鹏		图号/电子文件: YZI-Z-012	日期 2024.02