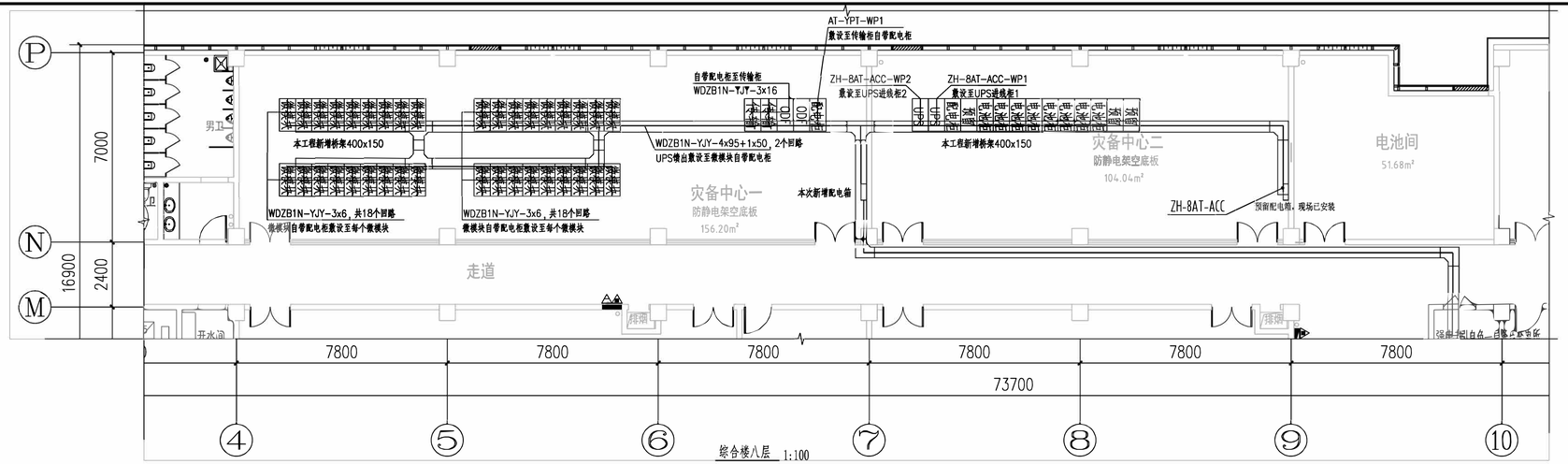

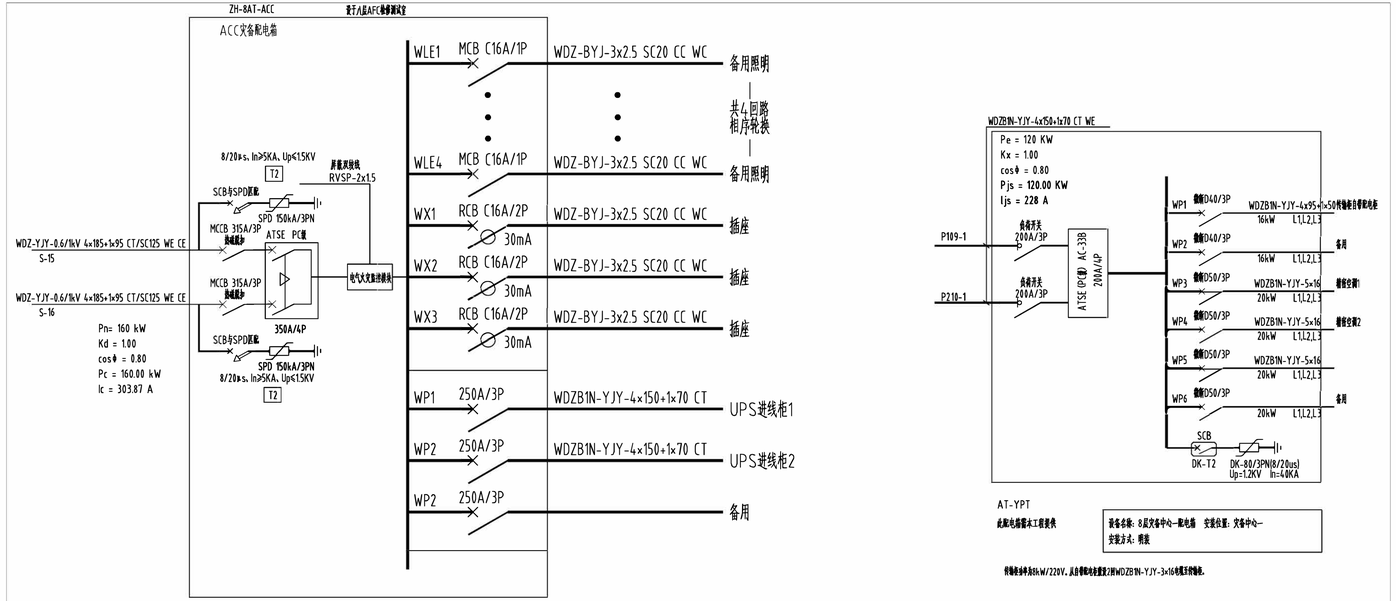

八层ACC灾备配电箱

配电箱模柜已预留，不在本次招标范围，本工程需为配电箱增加3个250A/3P微断断路器。

本图仅作为施工招标使用，仅为示意，最终施工范围以施工图为准。

总体审定 TOTAL AUTHORIZED		系统审定 SYSTEM AUTHORIZED		工程名称	长沙市轨道交通线网云资源施工安装工程						
建设单位	长沙市轨道交通运营有限公司			项目负责人	熊晓峰	审定		熊晓峰	图名	水渡河车辆段配电系统图一	业务号
总体单位	广州地铁设计研究院股份有限公司			校核	段斌峰	审核	熊晓峰				阶段
设计单位	广州地铁设计研究院股份有限公司			专业负责人	肖盈鹏	设计	肖盈鹏		图号/电子文档：YZY-Z-014		日期 2024.02